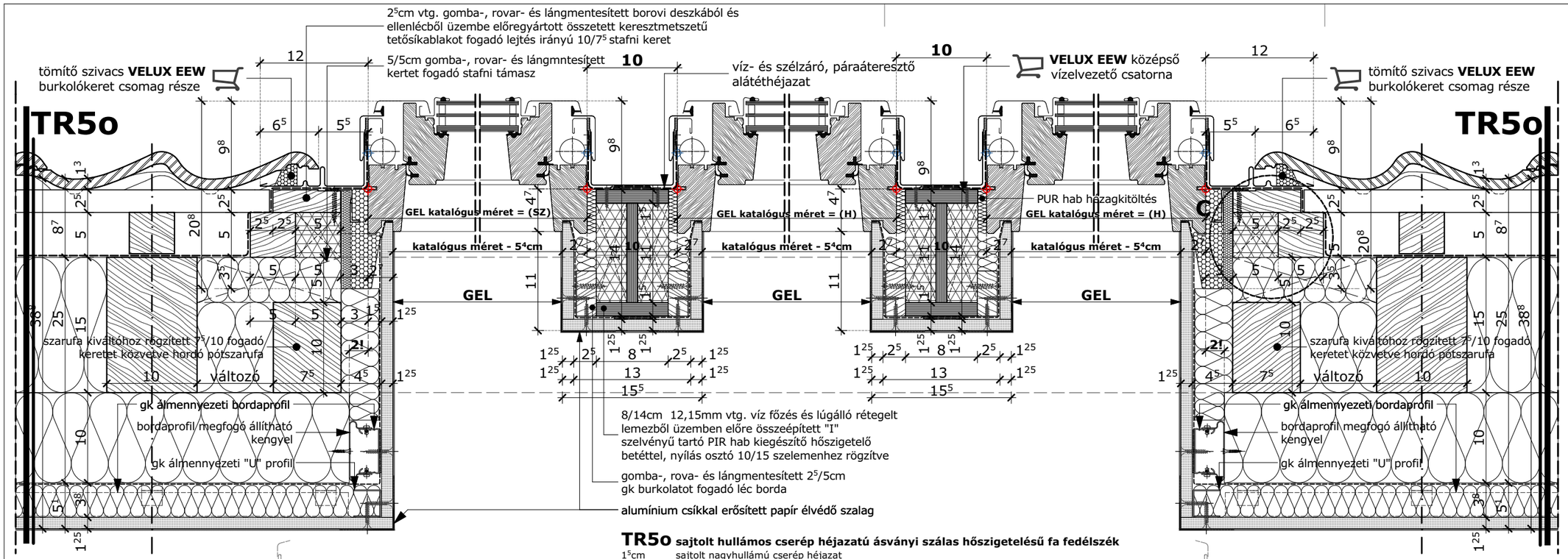

TR5o **sajtolt hullámos cserép héjazatú ásványi szálas hőszigetelésű fa fedélszék**

1⁵cm	sajtolt nagyhullámú cserép héjazat
2⁵cm	2⁵/5cm gomba rovar és lángmentesített cserépléc
5 cm	5/5cm gomba rovar és lángmentesített ellenléc
1 rtg.	páraáteresztő szél- és vízzáró alátéthéjazat
15 cm	7⁵/15cm gomba rovar és lángmentesített méretezett szaruzat közte ásványi szálas hőszigetelés, hővezetési tényező max. λ=0,035 W/mK
10 cm	7⁵/10cm gomba rovar és lángmentesített távtartó szelemen sor közte ásványi szálas hőszigetelés, hővezetési tényező max. λ=0,035 W/mK
3⁸ cm	állítható kengyellel rögzített gk bordaprofil közte ásványi szálas hőszigetelés, hővezetési tényező max. λ=0,035 W/mK
1 rtg.	lég- és párafékező polietilén fólia, egymáshoz és szilikát szerkezetekhez ragasztósávval felületfolytonosítva S_d-érték > 200m
1²⁵cm	1rtg. tűzgátló impregnált gk építőlemez burkolat
0²cm	glett réteg
-	festék réteg

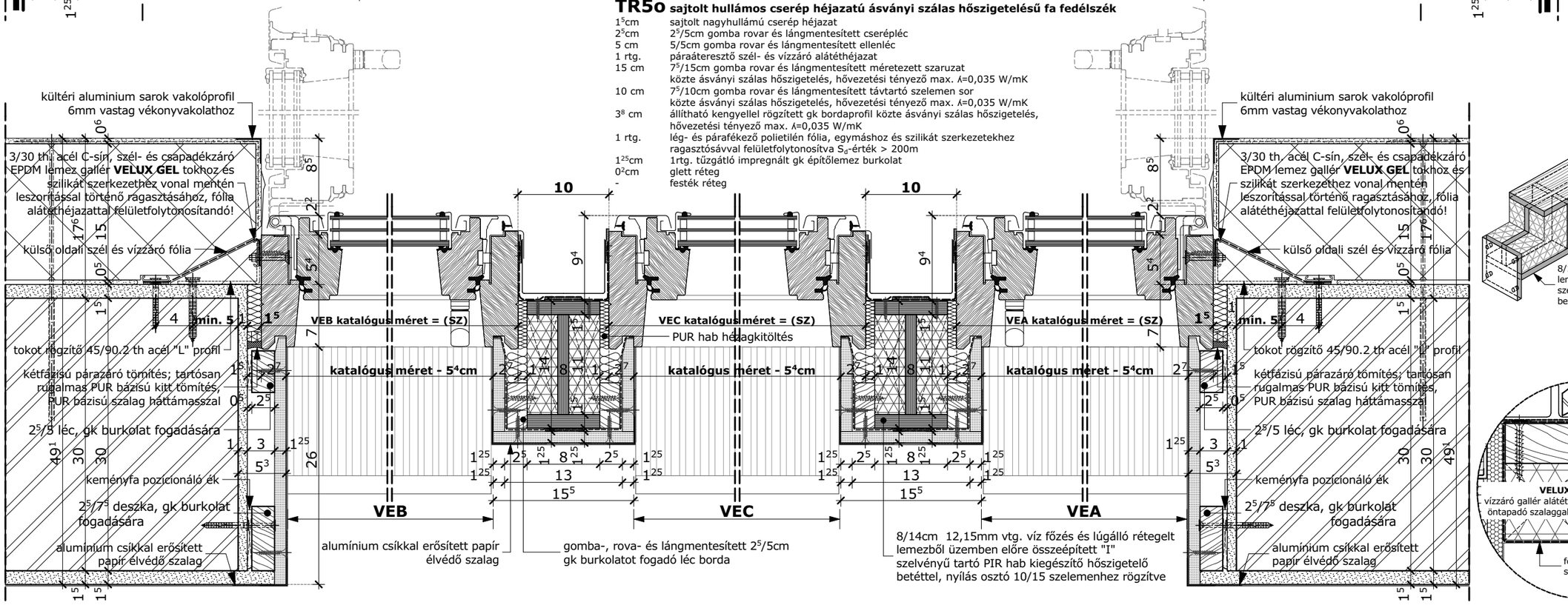

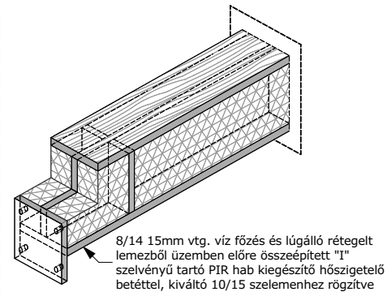

C részlet
M 1:2,5

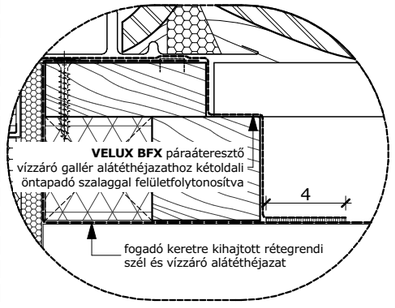

GEL VEA VEB VEC tetőterasz kijárat csoportos beépítése vakolt homlokzatú sajtolt cserép héjazatú fa fedélszékben

lépték	file név	dátum	
M 1:2,5 M 1:5	GEL VEA VEB VEC_EEW_FF_ÁSCS_2	2021. 01. 21.	**VELUX Magyarország Kft.** H-1031 Budapest, Zsófia utca 1-3. www.velux.hu vevoszolgalat@velux.com